C.C. LAME
Produzione lame per affettatrici

Klinger

RASSPE BLADES
Distribuzione in esclusiva per l'Italia

350 G2

modelli · *models*
ABM - KOLOSSAL - OMS

3350.52

materiale *material*	**100Cr6 W1.2067**
ø lama *ø blade*	**350**
ø foro *ø bore*	**57**
n° fori *n° bores*	**4**
ø coprilama *ø cover blade*	**306**
trattamento termico *heat treatment*	**Tempra induzione HRC 59÷62**
trattamento galvanico *galvanic treatment*	**Cromo Duro**

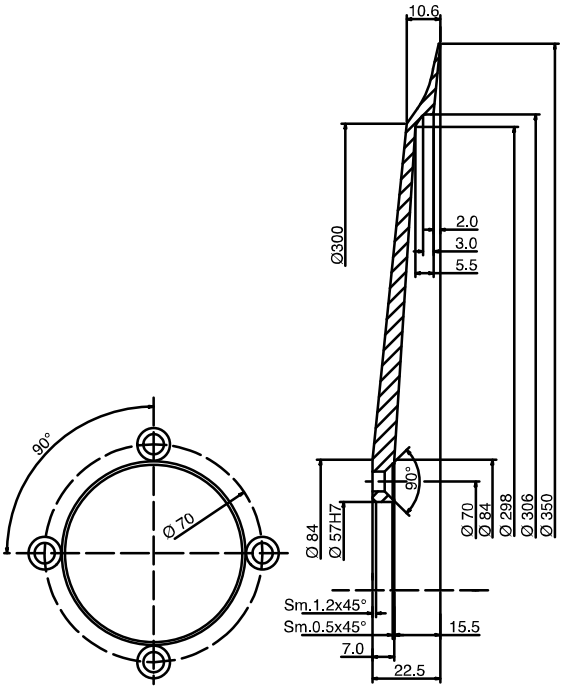

C.C. LAME srl - Via Per Cedrate - Cavaria (VA) Italy - Tel. +39 0331 218564 - Fax +39 0331 212605 - info@cclame.it
GRUPPO CHIARAVALLI S.P.A.